SBD申克称减速机

减速机的型号及表示方法：

型 号	电机功率	减速比	安装方式	测速方式	出轴孔径	安装方向
50	0.25–1.1KW	36–1980	P、G	B	ϕ28 ϕ35 ϕ40	从电机风罩方向看左或右
65	0.25– 3KW	36–2340	W、P、G	B	ϕ40 ϕ45 ϕ50	
75	0.55–4KW	37.63–1854.38	J、P、G、	B	ϕ50 ϕ55 ϕ60	
85	0.75–7.5KW	40.83–2654	J	B	ϕ60 ϕ65 ϕ70	
90	1.1–15KW	40.83–2654	J	B	ϕ60 ϕ65 ϕ70	

安装方式代号：

基本型	脚板式	悬挂式	法兰式
J	W	P	G

安装方向代号：

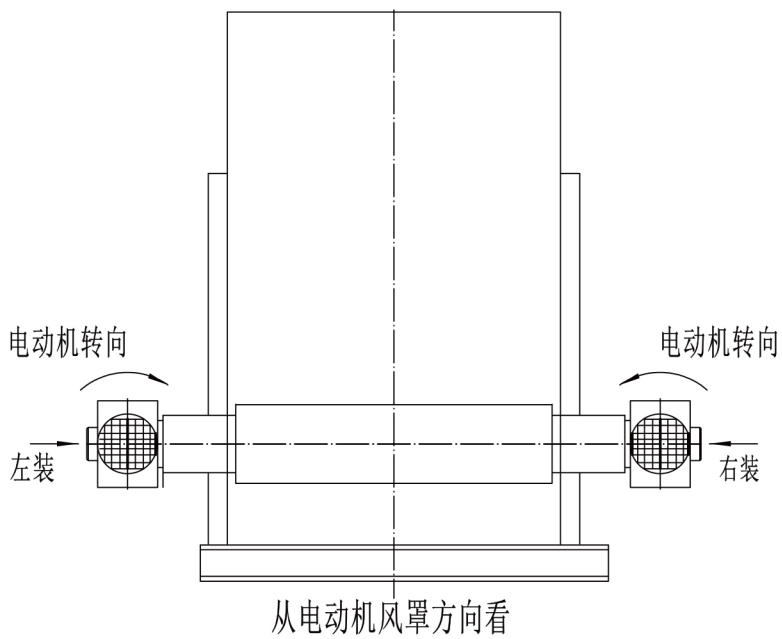

注：二级减速，电动机转向如上图，三级减速，电动机转向则反之。

测速方式代号：

电感头与齿轮盘
B

型号表示方法：

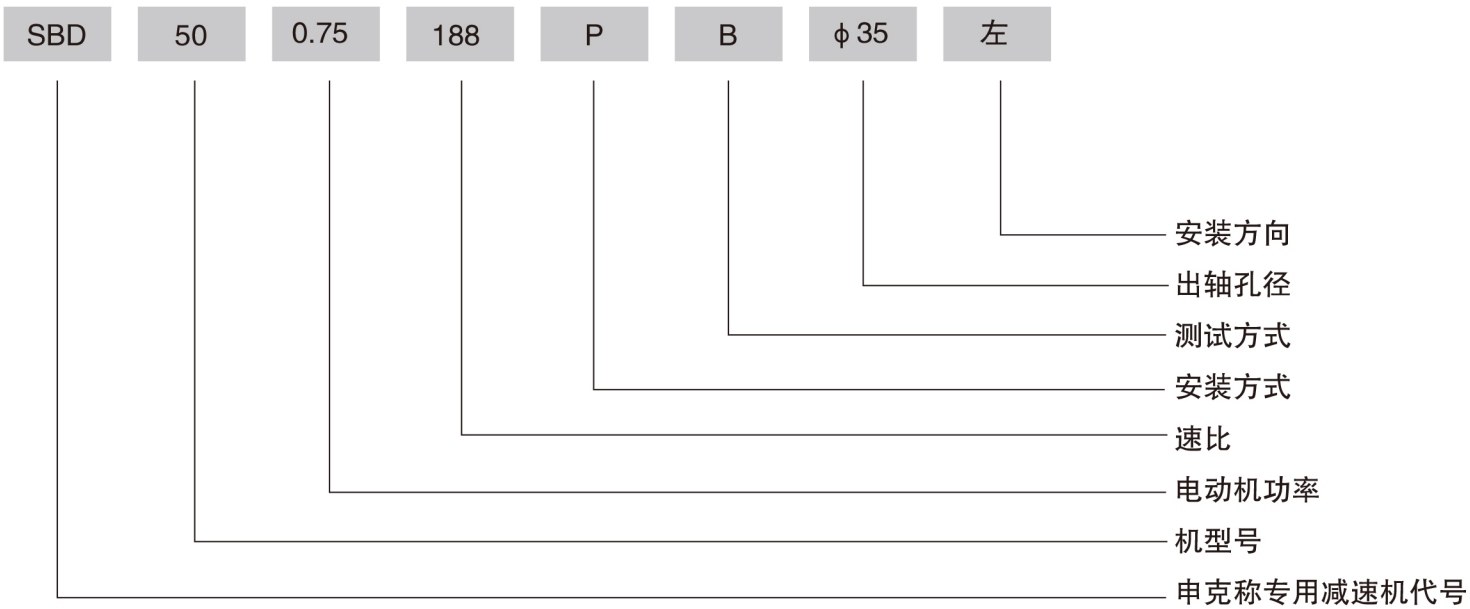

轴孔及键槽尺寸：

单位： mm

D（FB）	ϕ28	ϕ35	ϕ40	ϕ45	ϕ50	ϕ55	ϕ60	ϕ65	ϕ70
B	8	10	12	14	14	16	18	18	20
C	31.3	38.3	43.3	48.8	53.8	59.3	64.4	69.4	74.9

电动机参考尺寸：

单位： mm

电动机型号	电动机功率（kw）		L				
	4极（4P）	6极（6P）	普通（Y）	变频（YVP）	防爆（YB）	制动（YEJ）	AC
71	0.25,0.37	0.18,0.25	225	320	270	285	145
80	0.55,0.75	0.55	250	335	290	290	165
90S	1.1	0.75	265	350	310	310	175
90L	1.5	1.1	295	380	335	335	175
100	2.2,3	1.5	315	405	380	370	205
112M	4	2.2	340	430	400	400	230
132S	5.5	3	385	445	430	430	270
132M	7.5	4.5,5	390	495	470	470	270

SBD50型技术参数

（输入转速n1=1420r/min）

	公称速比i	输出转速n2（r/min）	电机功率N1（kw）	转出轴扭矩M2（N.m）	许用扭矩M_{N2}（N.m）	使用系数（fs）
二级减速	36	39.44	1.1	226.4	800	3.53
	46.287	30.67	1.1	291.14	800	2.74
	56.573	25.1	1.1	355.75	800	2.24
	66	21.52	1.1	414.92	800	1.92
	77.145	18.4	1.1	485.28	800	1.64
	87.43	16.24	0.75	374.88	800	2.13
	97.72	14.53	0.75	414.08	800	1.93
	118.289	12	0.75	507.34	800	1.57
	128.58	11.04	0.75	551	800	1.45
	149.147	9.25	0.75	658.18	800	1.21
	180	7.89	0.55	565.86	800	1.41
	221.149	6.42	0.55	695.42	800	1.15
	241.72	5.87	0.55	751.63	800	1.06
	303.437	4.68	0.55	954	800	0.83
	365.15	3.89	0.55	1147.71	800	0.7
三级减速	324	4.38	0.55	995.33	1000	1
	416.58	3.4	0.55	1282.23	1000	0.77
	507.213	2.8	0.37	1047.43	1000	0.95
	509.157	2.79	0.37	1051.18	1000	0.95
	622.3	2.28	0.37	1286.3	1000	0.77
	694.3	2.04	0.25	971.38	1000	1.02
	726	1.96	0.25	1011.03	1000	0.99
	786.87	1.8	0.25	1100.9	1000	0.9
	961.73	1.48	0.25	1338.9	1000	0.74
	1064.6	1.35	0.25	1467.8	1000	0.68
	1136.59	1.25	0.25	1585.3	1000	0.63
	1341	1.05	0.25	1887.2	1000	0.53
	1484.31	0.9	0.25	2281.8	1000	0.44
	1620	0.87	0.25	2277.7	1000	0.44
	1640.61	0.86	0.25	2304.2	1000	0.35
	1774.34	0.8	0.25	2277	1000	0.4
	1980	0.71	0.25	2791	1000	0.36

SBD65型技术参数1

（输入转速n1=1420r/min）

	公称速比i	输出转速 n2（r/min）	电动机功率 N1（kw）	转出扭矩 M2（N.m）	许用扭矩 M_{N2}（N.m）	使用系数（fs）
二级减速	36	39.44	3	617.45	1200	1.94
	46.287	30.67	3	803.36	1200	1.49
	56.573	25.1	3	981.63	1200	1.22
	66.86	21.24	3	1146.54	1200	1.05
	77.145	18.4	3	1323.5	1200	0.91
	87.43	16.24	3	1499.53	1200	1.09
	97.72	14.53	2.2	1229	1200	0.98
	118.289	12	2.2	1488.2	1200	0.8
	128.58	11.04	1.5	1102.92	1200	1.09
	149.147	9.25	1.5	1316.35	1200	0.91
	180	7.89	1.1	1131.71	1200	1.06
	221.149	6.42	1.1	1390.85	1200	0.86
	241.72	5.87	1.1	1521.17	1200	0.79
	303.437	4.68	0.75	1300.88	1200	0.92
	365.15	3.89	0.75	1565.07	1200	0.77
	447.77	3.17	0.75	1920.54	1200	0.62
三级减速	324	4.38	0.55	959.36	1500	1.56
	396	3.86	0.55	1088.6	1500	1.38
	509	2.79	0.55	1506.09	1500	0.99
	601.71	2.36	0.55	1780.5	1500	0.84
	612	2.32	0.37	1218.44	1500	1.23
	694.3	2.04	0.37	1385.6	1500	1.08
	768.88	1.85	0.37	1528	1500	0.98
	848.6	1.67	0.37	1692.69	1500	0.89
	961.74	1.48	0.25	1290	1500	1.16
	1136.6	1.25	0.25	1528	1500	0.98
	1157.18	1.23	0.25	1552.84	1500	0.97
	1311.47	1.08	0.25	1768.5	1500	0.85
	1537.76	0.92	0.25	2076.08	1500	0.72
	1640.61	0.87	0.25	2195.4	1500	0.68
	1938.91	0.73	0.25	2616.4	1500	0.57
	1980.06	0.72	0.25	2652.78	1500	0.56
	2340.07	0.61	0.25	3131.15	1500	0.48

SBD75型技术参数

（输入转速n1=1420r/min）

	公称速比i	输出转速 n2（r/min）	电动机功率 N1（kw）	转出扭矩 M2（N.m）	许用扭矩 M_{N2}（N.m）	使用系数（fs）
二级减速	37.63	37.74	4	860.36	2500	2.9
	48.375	29.35	4	1106.3	2500	2.26
	59.13	24.01	4	1352.35	2500	1.84
	69.87	20.32	4	1597.93	2500	1.56
	80.63	17.61	4	1843.84	2500	1.36
	91.38	15.34	4	2116.69	2500	1.18
	102.13	13.9	4	2335.97	2500	1.07
	123.63	11.49	4	2825.93	2500	0.88
	134.38	10.57	3	2303.92	2500	1.08
	155.88	9.11	3	2673.16	2500	0.94
	188.13	7.55	3	3225.5	2500	0.78
	231.13	6.14	2.2	2908.55	2500	0.86
	252.63	5.62	2.2	3177.67	2500	0.79
	317.13	4.78	2.2	3736.08	2500	0.67
	381.63	3.72	2.2	4800.67	2500	0.51
	467.63	3.04	1.5	4005.35	2500	0.62
三级减速	338.61	4.19	2.2	4011.46	2800	0.69
	413.86	3.43	1.1	2450.15	3000	1.22
	531.96	2.67	1.1	3147.56	3000	0.95
	628.85	2.26	0.75	2535.4	3000	1.18
	639.6	2.22	0.75	2581.08	3000	1.16
	725.62	1.96	0.55	2143.88	3000	1.4
	1005.13	1.4	0.55	3001.43	3000	1
	1187.87	1.2	0.55	3501.67	3000	0.86
	1359.87	1.04	0.55	4040.38	3000	0.74
	1854.38	0.77	0.55	5457.14	3000	0.55

SBD85型技术参数

（输入转速n1=1420r/min）

	公称速比i	输出转速n2（r/min）	电动机功率N1（kw）	转出扭矩 M_{N2}（N.m）	许用扭矩M2（N.m）	使用系数（fs）
二级减速	40.83	34.78	7.5	1729.87	3800	2.2
	52.5	27.05	7.5	2224.2	3800	1.7
	64.16	22.13	7.5	2718.7	3800	1.4
	75.83	18.73	7.5	3212.23	3800	1.18
	87.5	16.22	7.5	3709.31	3800	1.02
	99.16	14.34	7.5	4195.6	3800	0.91
	110.82	12.81	7.5	4696.72	3800	0.81
	134.16	10.58	5.5	4170.23	3800	0.91
	145.83	9.74	5.5	4529.88	3800	0.84
	169.16	8.44	4	3801.9	3800	1.
	204.16	6.96	4	4610.34	3800	0.82
	250.82	5.66	3	4251.94	3800	0.89
	274.15	5.18	3	4645.95	3800	0.82
	344.15	4.13	3	5827.12	3800	0.65
	414.14	3.42	2.2	5160.35	3800	0.65
	507.47	2.8	2.2	6303	3800	0.6
三级减速	787.45	1.8	1.5	6366.67	4500	0.7
	872.04	1.63	1.5	7070.67	4500	0.64
	962.61	1.48	1.1	5678.38	4500	0.79
	1090.77	1.3	1.1	6464.1	4500	0.7
	1289.09	1.1	0.75	5209.1	4500	0.86
	1312.43	1.08	0.75	5305.56	4500	0.85
	1487.42	0.95	0.75	6031.58	4500	0.74
	1744.07	0.81	0.75	7074.07	4500	0.64
	1860.03	0.76	0.75	7539.47	4500	0.6
	2199.04	0.65	0.75	8815.38	4500	0.51
	2245.71	0.63	0.75	9095.23	4500	0.49
	2654	0.54	0.75	10611.11	4500	0.42

SBD90型技术参数

（输入转速n1=1420r/min）

	公称速比i	输出转速n2（r/min）	电动机功率N1（kw）	转出扭矩 M_{N2}（N.m）	许用扭矩M2（N.m）	使用系数（fs）
二级减速	40.83	34.78	15	3500.93	4800	1.37
	52.5	27.05	15	4501.39	4800	1.07
	64.16	22.13	15	5502.15	4800	0.87
	75.83	18.73	15	6500.93	4800	0.74
	87.5	16.22	11	5505.08	4800	0.87
	99.16	14.34	11	6226.81	4800	0.77
	110.82	12.81	11	6970.53	4800	0.69
	134.16	10.58	11	8439.7	4800	0.57
	145.83	9.74	7.5	6250.64	4800	0.77
	169.16	8.44	7.5	7213.42	4800	0.67
	204.16	6.96	7.5	8747.31	4800	0.55
	250.82	5.66	5.5	7888.03	4800	0.0.6
	274.15	5.18	5.5	8618.97	4800	0.57
	344.15	4.13	5.5	10810.2	4800	0.44
	414.14	3.42	4	9494.15	4800	0.5
	507.47	2.8	4	11596.43	4800	0.41
三级减速	787.45	1.8	3	12733.33	5500	0.46
	872.04	1.63	2.2	10311.66	5500	0.53
	962.61	1.48	2.2	11356.76	5500	0.48
	1090.77	1.3	2.2	12929.23	5500	0.43
	1289.09	1.1	1.5	10418.18	5500	0.53
	1312.43	1.08	1.5	10611.11	5500	0.52
	1487.42	0.95	1.5	12322.58	5500	0.45
	1744.07	0.81	1.5	14148.15	5500	0.39
	1860.03	0.76	1.5	14136.5	5200	0.6
	2199.04	0.65	1.5	16528.85	5200	0.51
	2245.71	0.63	1.1	12505.95	5200	0.49
	2654	0.54	1.1	14590.28	5200	0.42

SBD50型　悬挂式（P）　二级减速外形及安装尺寸

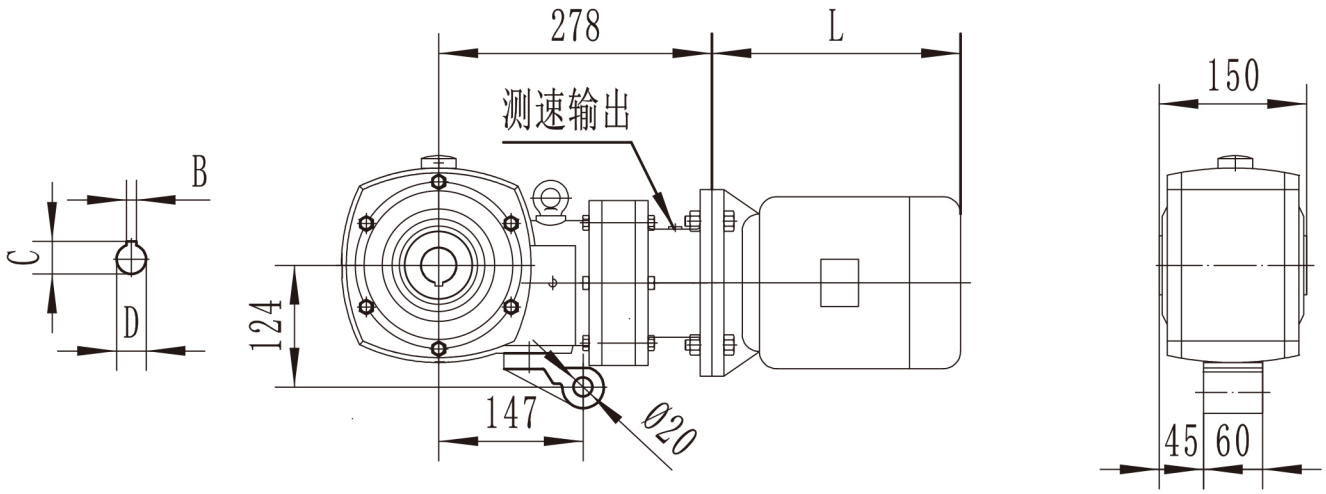

SBD50型　法兰式（G）　三级减速外形及安装尺寸

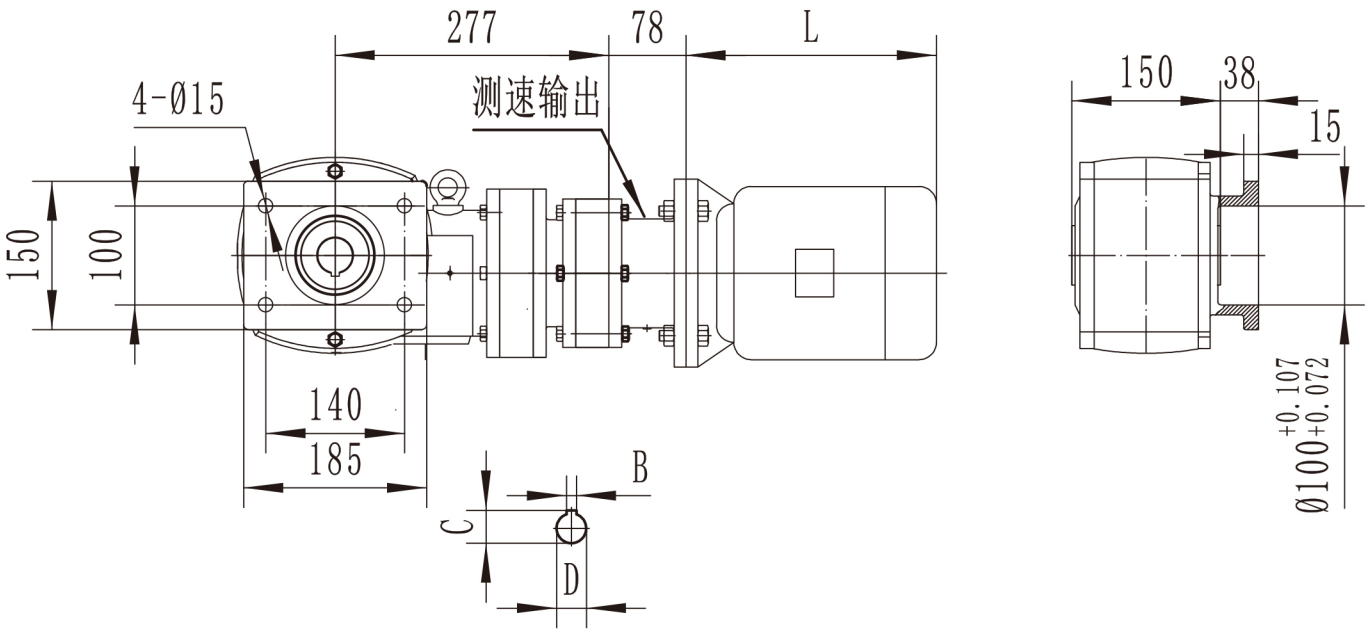

SBD65型 悬挂式（P）二级减速外形及安装尺寸

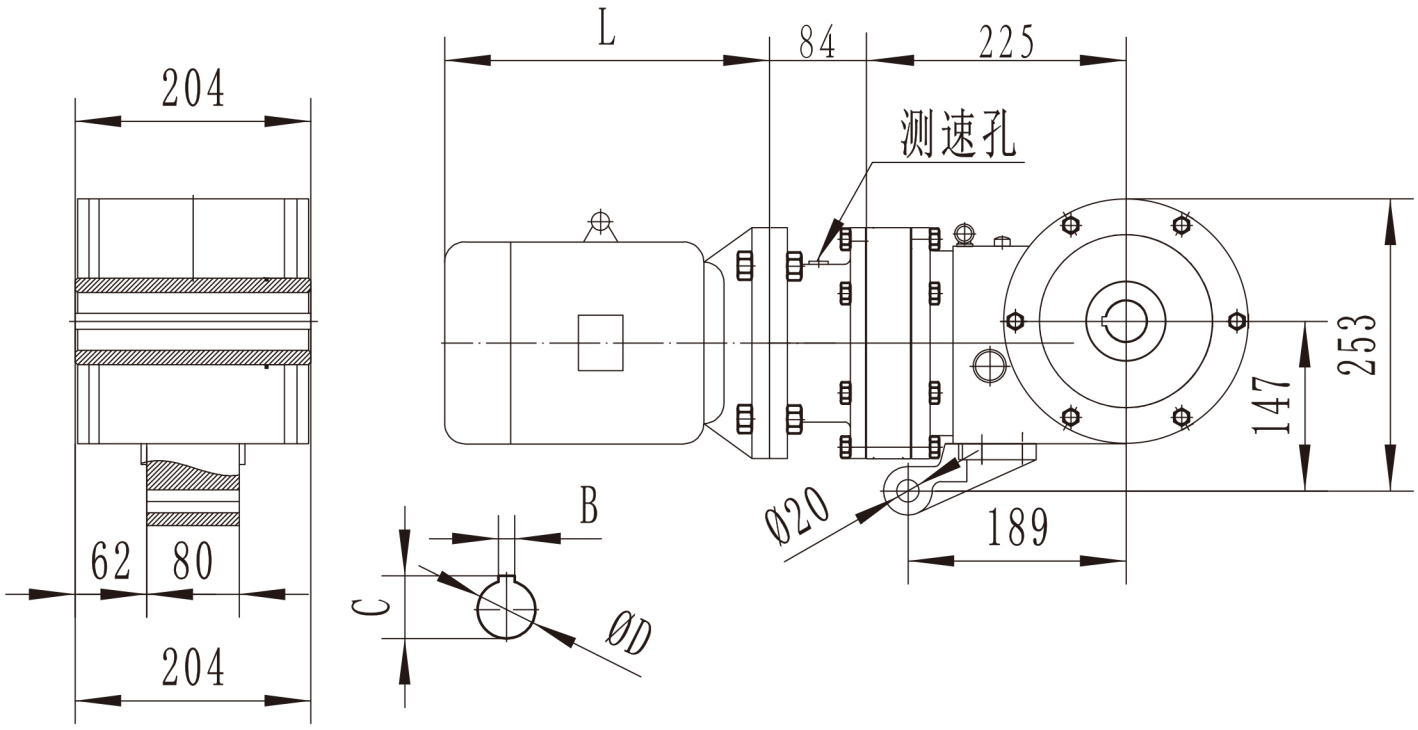

SBD65型 法兰式（G）三级减速外形及安装尺寸

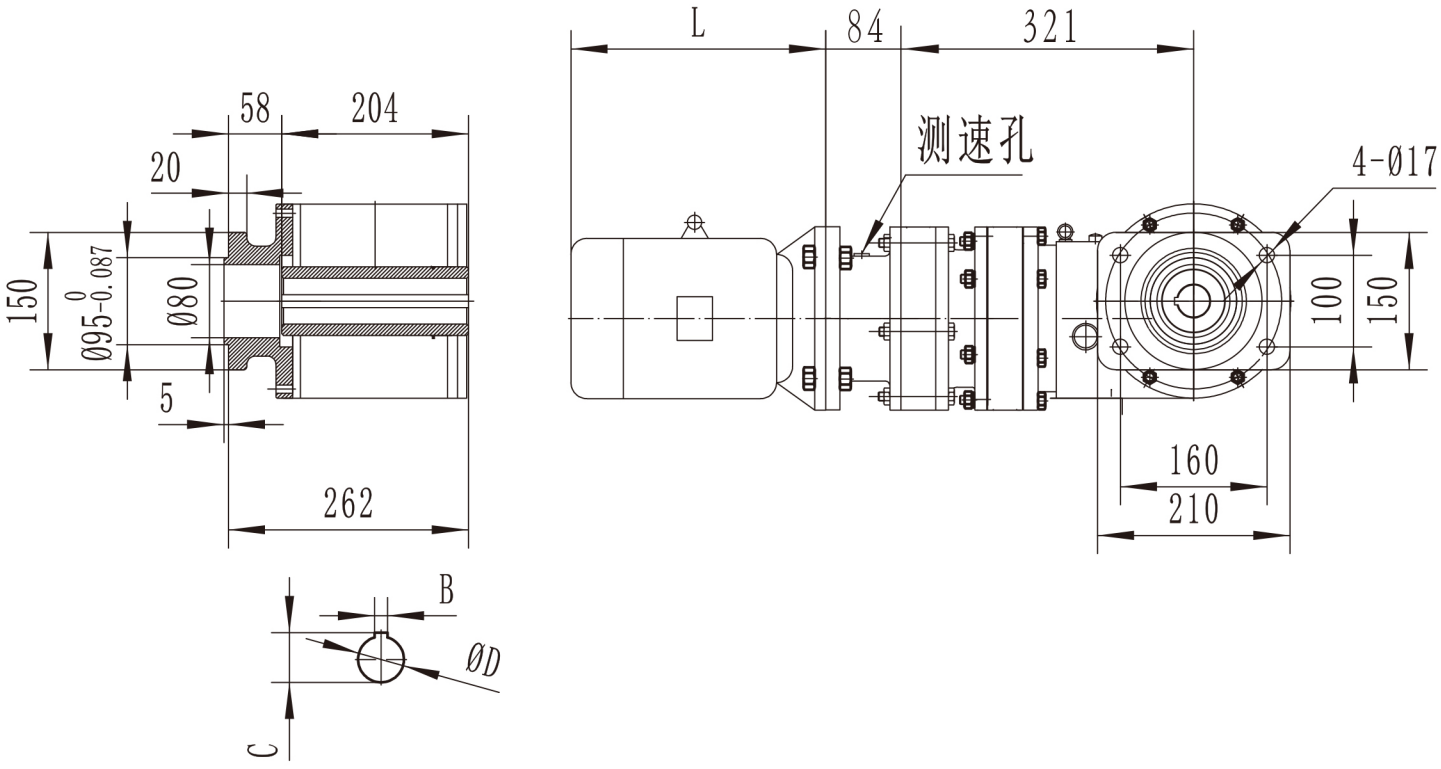

SBD75型　悬挂式（P）　二级减速外形及安装尺寸

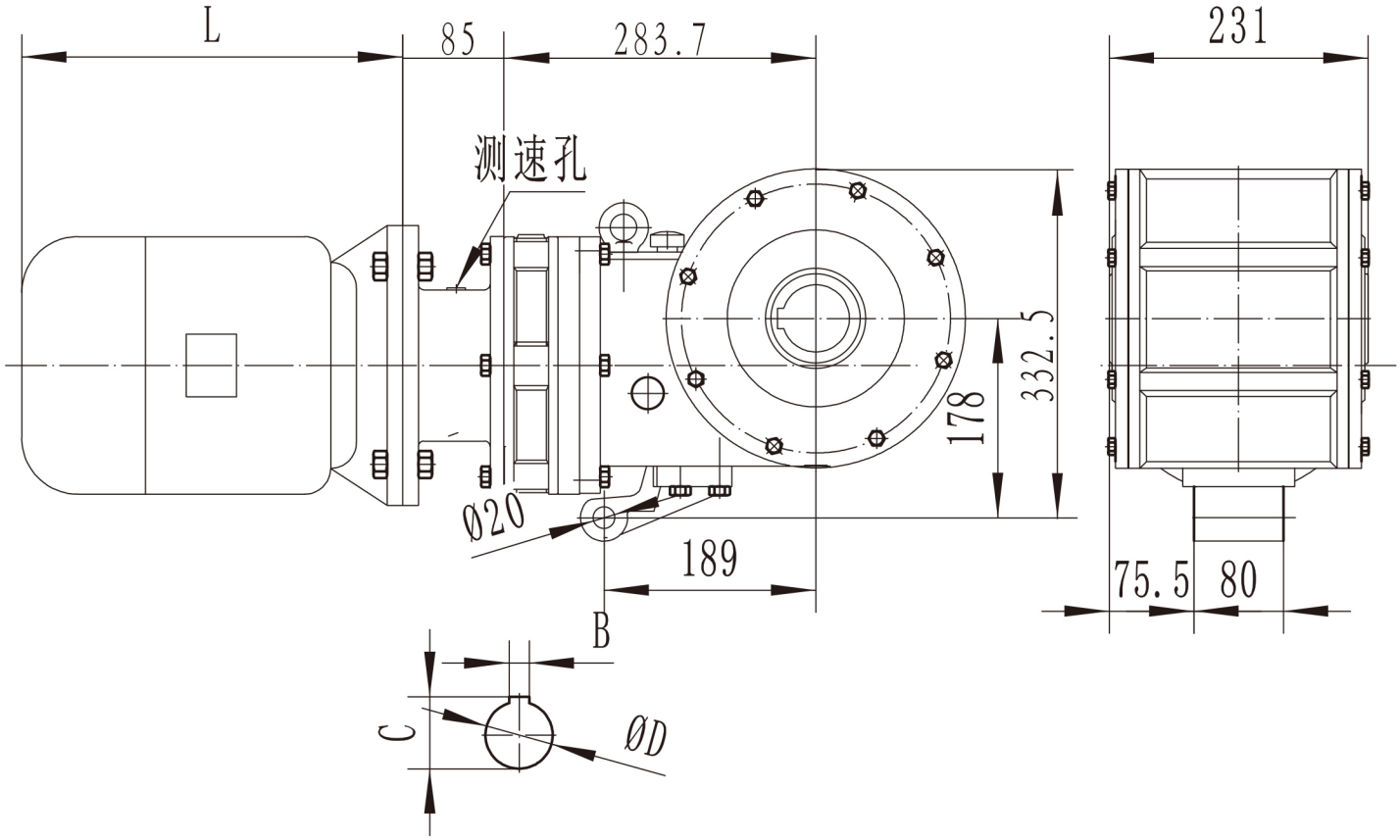

SBD75型　法兰式（G）　三级减速外形及安装尺寸

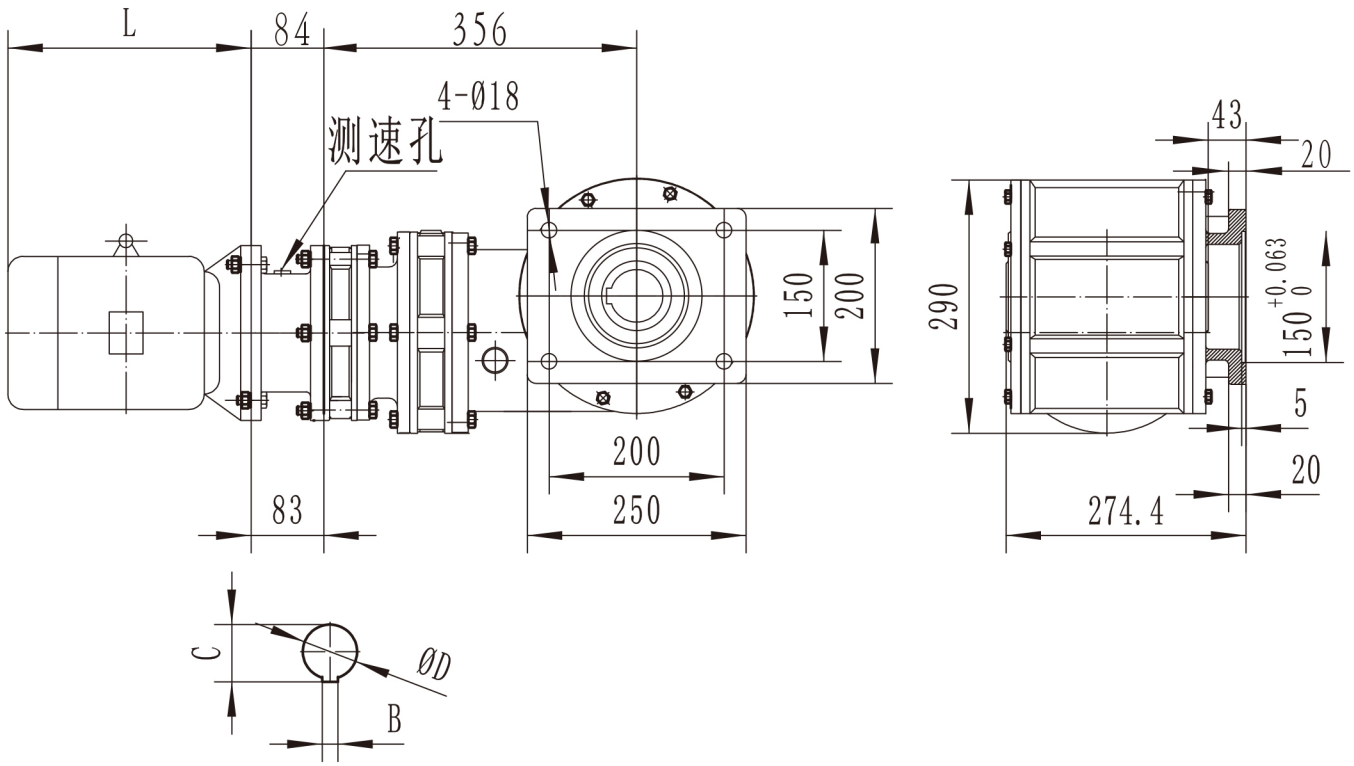

SBD75型 基本型（J） 二级减速外形及安装尺寸

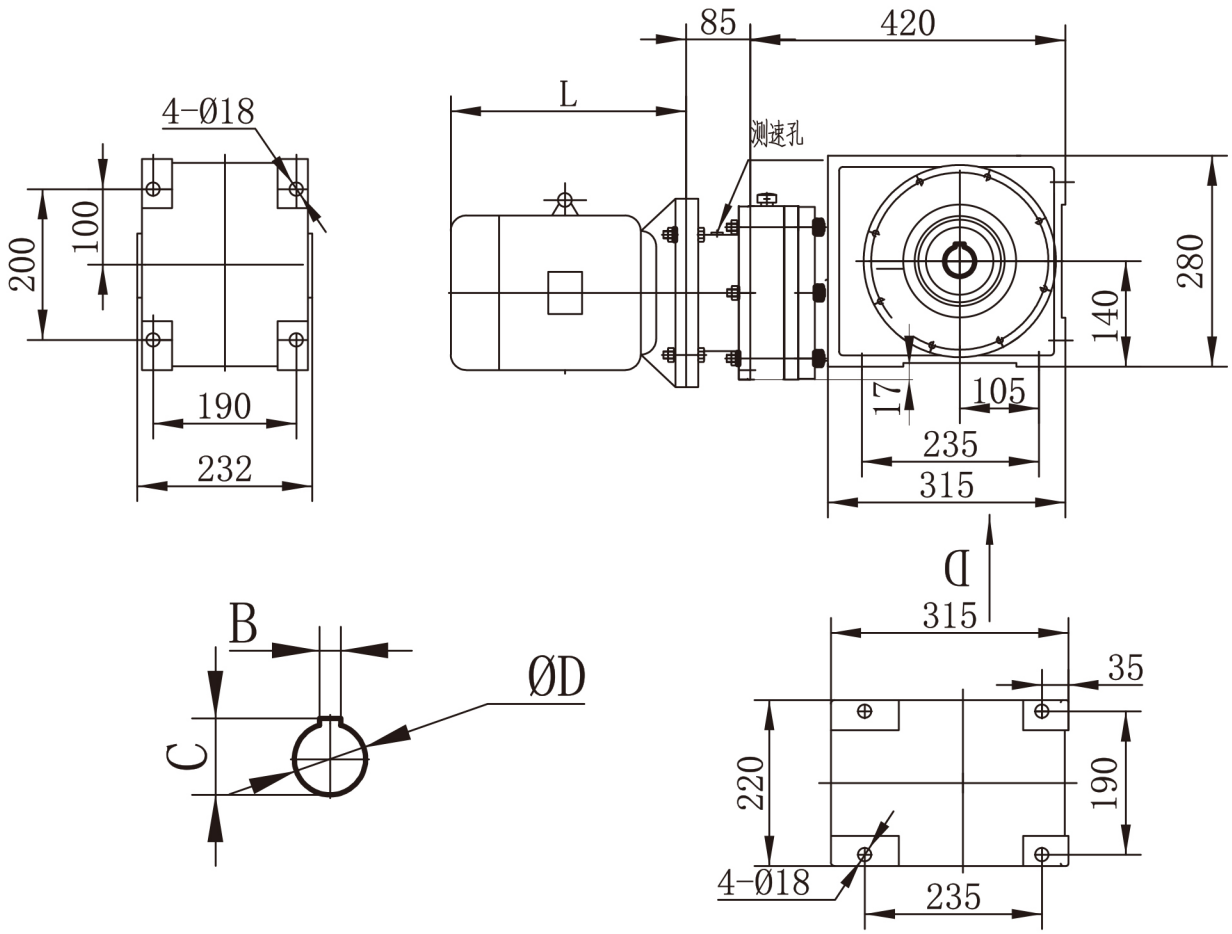

SBD75型 脚板型（W） 二级减速外形及安装尺寸

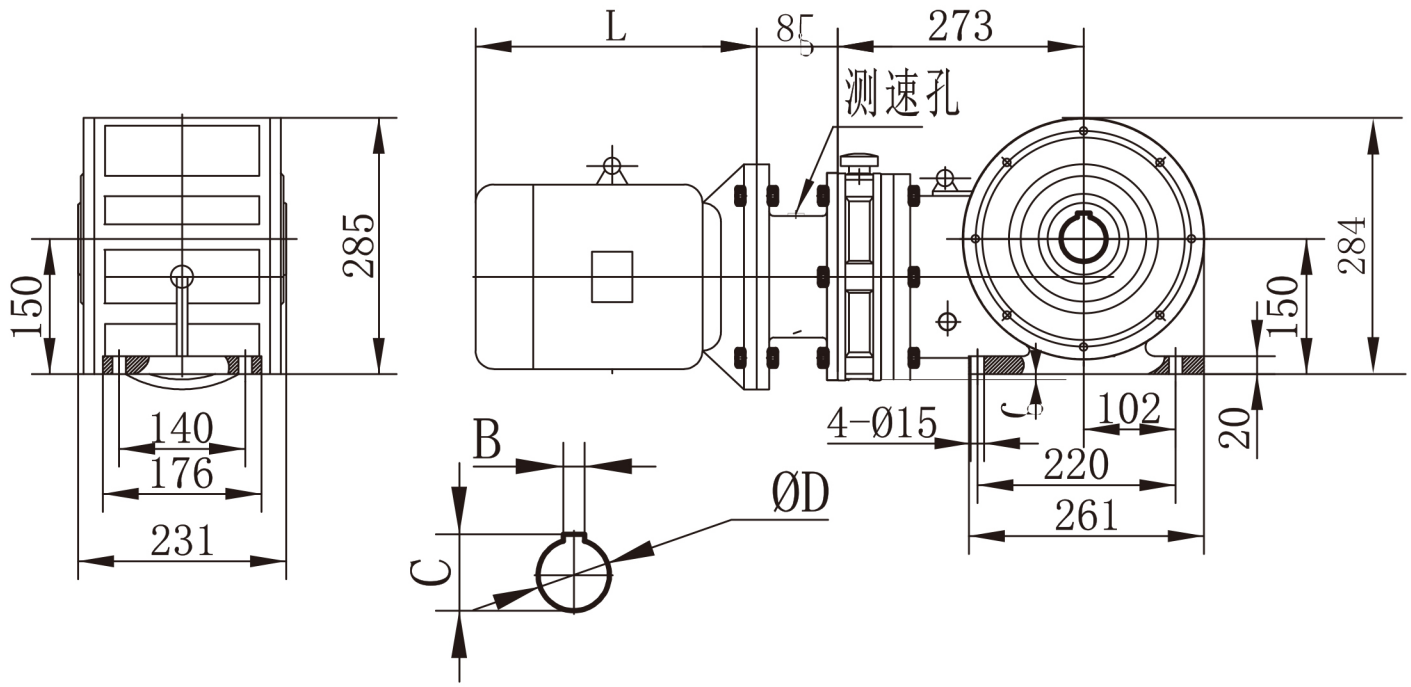

SBD85型 基本型（ J ） 二级减速外形及安装尺寸

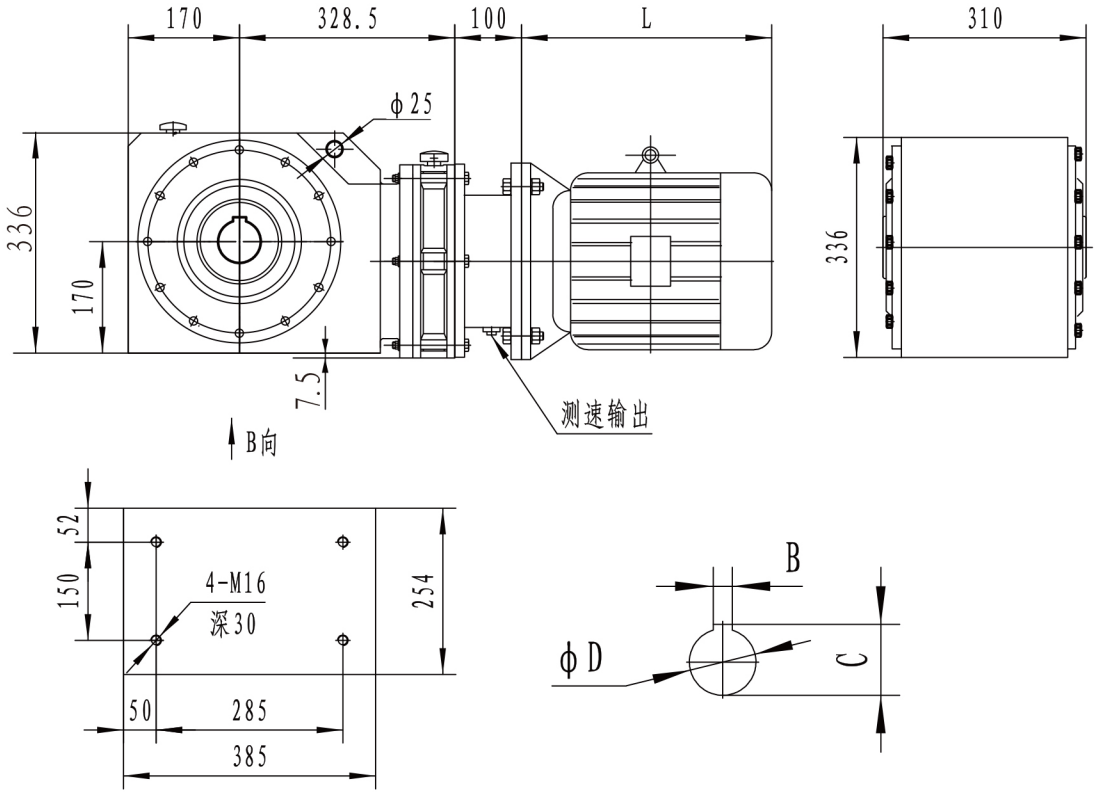

SBD90型 基本型（ J ） 二级减速外形及安装尺寸

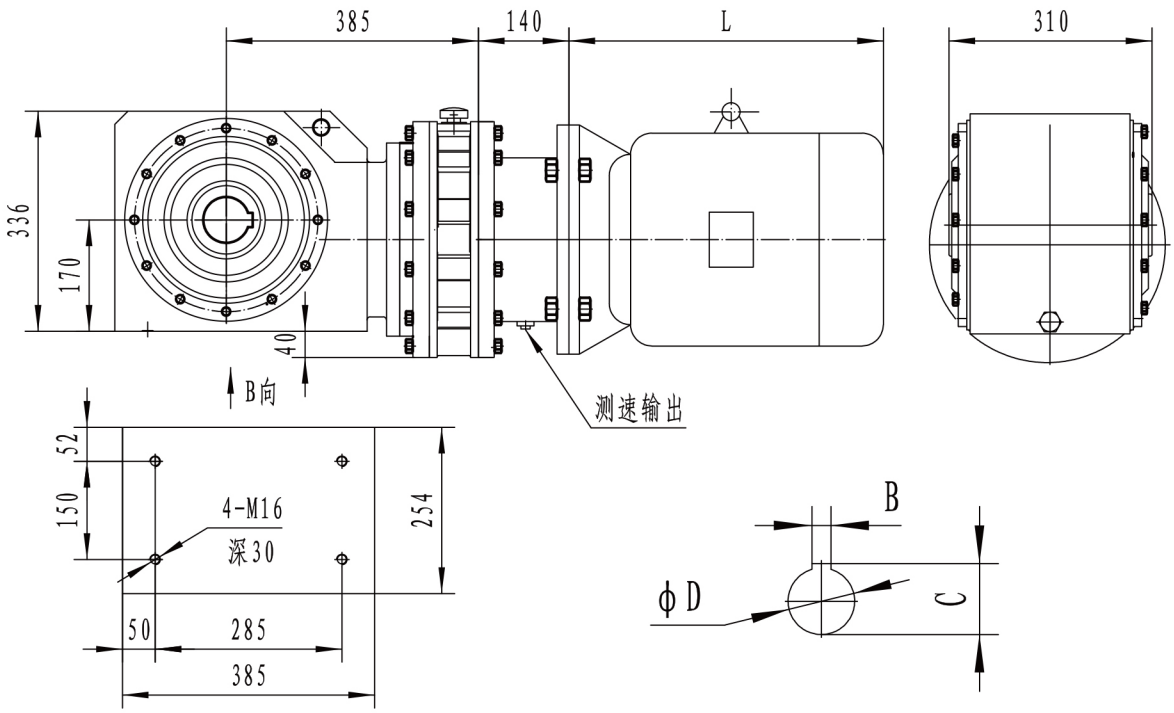

减速机的安装和保养

一、安装

1、SBD系列减速机为90°轴孔输出，减速机的轴孔尺寸公差采用GB1801-79《公差与配合》标准FB的规定，普通平键尺寸按GB1096-79《普通平键型式和尺寸》的规定，安装时应保证减速机输出孔与主机轴为滑动配合，严禁敲击减速机的任何部位。

2、SBD系列减速机分为法兰式安装，悬挂式安装和脚踏式安装。

a、法兰式安装时，凸肩（或凹肩）应配合良好，主机的安装平面应平整并与主机轴保持垂直，法兰安装螺栓必须拧紧，使减速机稳固水平装在主机上，保证减速机的平稳运转。

b、悬挂式安装时，压力应保持固定良好。

c、脚踏式安装时，减速机应安装在十分牢固的水平基础上，并校准中心线标高，使减速机的输出轴孔与主机轴保持良好的同轴度。

3、安装后的减速机，正式使用前必须进行试运转，在空载运行正常情况下，再逐渐加载运转。

二、使用

1、SBD系列减速机适用于24小时连续工作制，该减速机不适用于正反转运转。电机旋转的方向应按箭头指向运转。

2、在可能出现过载现象的使用场合，应安装过载保护装置，以避免减速机不必要的损坏。

3、减速机的工作环境温度为-20℃-+40℃，当环境温度低于-20℃时，应采取防冻措施，使用防冻润滑油（脂），环境温度高于+40℃时，应采取降温措施，以保证减速机的正常运转。

三、润滑

1、减速机必须在充足良好的润滑状态下才能长期正常运转，在减速机使用前检查减速机是否有充足的润滑油（脂）十分必要。

2、SBD50、SBD65、SBD75型减速机采用油脂润滑，该减速机在出厂前已注入润滑油。（如因运输要求不允许加油的，请注意加油孔处的标识。）

3、采用油脂润滑，推荐使用二硫化铝3#或ZL-3锂基润滑油脂。润滑油脂的注入量为减速机内容积的1/3-1/2，不宜过多，以避免产生搅拌热。

4、SBD85型减速机，在使用前必须注入润滑油。出厂时，为了便于装卸和运输，一般都不注入润滑油。

5、在常温环境中使用，推荐使用N150极压工业齿轮油或50#以上较稠的机械油。

6、SBD系列减速机在箱体上端有个加油螺塞（或通气帽），拧掉该螺塞即可加油，箱体下端载有放油螺塞。

7、SBD系列减速机装有油位高度油标，加注润滑油至油标的油位高度为中间位置，不要加过多的润滑油，以免引起不必要的漏油现象。

8、润滑油（脂）更换周期：

ZL-3锂基润滑脂，3#二氧化铝润滑脂：8000小时　N150极压工业齿轮油（50#以上较稠机械油）5000小时；工作条件恶劣的应适当缩短换油时间，减速机不能缺油，在运转时应保持足够润滑。

9、不允许注入不清洁或带腐蚀性的润滑油（脂）。

四、维修

客户发现减速机有质量问题时，不要先拆卸零部件，应与本公司售后服务部门联系，说明现象，然后确认问题所在，再采取较理想的方法解决。